概述

OC5330 是一款集成了三功能的开关降压型 LED 恒流驱动器。通过电源的接通与关断可实现功能之间的切换：全亮（100%）--暗亮（25%）--爆闪。

OC5330 内置 100V /100mΩ功率 MOS，采用固定关断时间的控制方式，关断时间可通过外部电容进行调节，因此工作频率可根据用户要求而设置。

OC5330 通过一个外接电阻来设置 LED 的输出电流。

OC5330 内部还集成了 VDD 稳压管，过温保护电路等。减少外围元件并提高了系统可靠性。

OC5330 采用 ESOP8 封装。散热片内置接 SW 脚。

特点

- 内置 100V /100mΩ功率 MOS
- 内置三功能：100%-25%-爆闪
- 宽输入电压范围：3.6V~100V
- 高效率：可高达 90%
- 芯片供电欠压保护：3.2V(迟滞 0.5V)
- 峰值电流采样电压：250mV
- 关断时间可调
- 内置过温调节
- 内置 VDD 稳压管

应用

- LED 手电筒
- 自行车灯、电动车灯
- 大功率 LED 照明
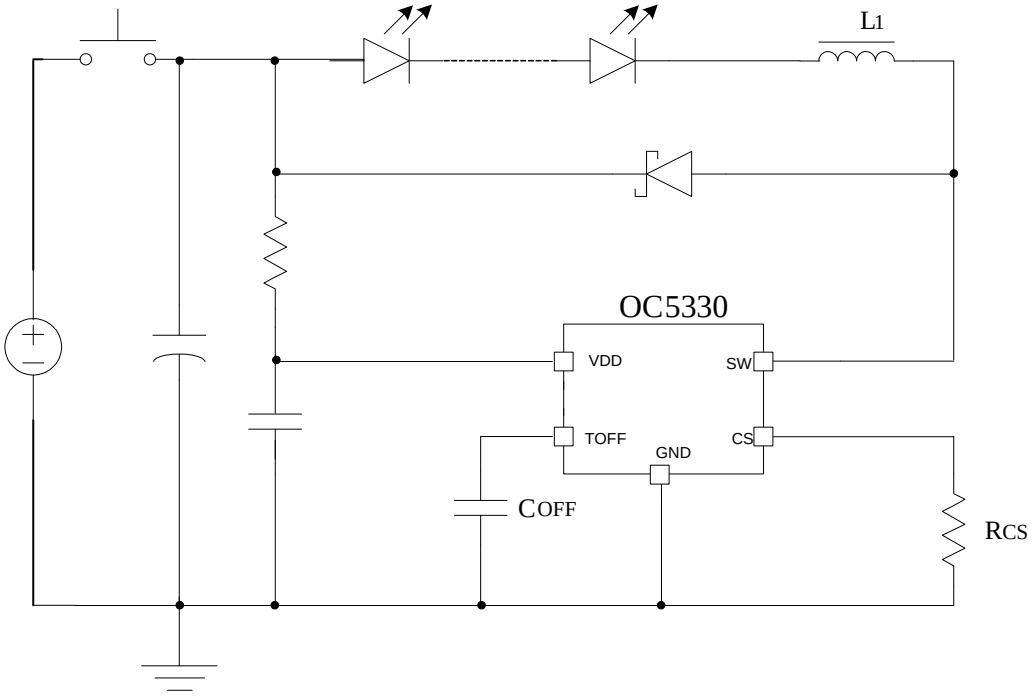
典型应用电路图