内置 60V 功率 MOS 升压型 LED 恒流驱动器

概述

OC6700B 是一款内置 60V 功率 NMOS 高效率、高精度的升压型大功率 LED 恒流驱动芯片。

OC6700B 采用固定关断时间的控制方式，关断时间可通过外部电容进行调节，工作频率可根据用户要求而改变。

OC6700B 通过调节外置的电流采样电阻，能控制高亮度 LED 灯的驱动电流，使 LED 灯亮度达到预期恒定亮度。在 EN 端加 PWM 信号，还可以进行 LED 灯调光。

OC6700B 内部集成了 VDD 稳压管，软启动以及过温保护电路，减少外围元件并提高系统可靠性。

OC6700B 采用 ESOP8 封装。散热片内置接 SW 脚。

特点

- 宽输入电压范围：2.6V~60V
- 内置 60V 功率 MOS
- 高效率：可高达 95%
- 最大工作频率：1MHz
- FB 电流采样电压：250mV
- 芯片供电欠压保护：2.3V
- 关断时间可调
- 智能过温保护
- 软启动
- 内置 VDD 稳压管

应用

- LED 灯杯
- 单节电池以上供电的 LED 灯串
- 平板显示 LED 背光
- 大功率 LED 照明
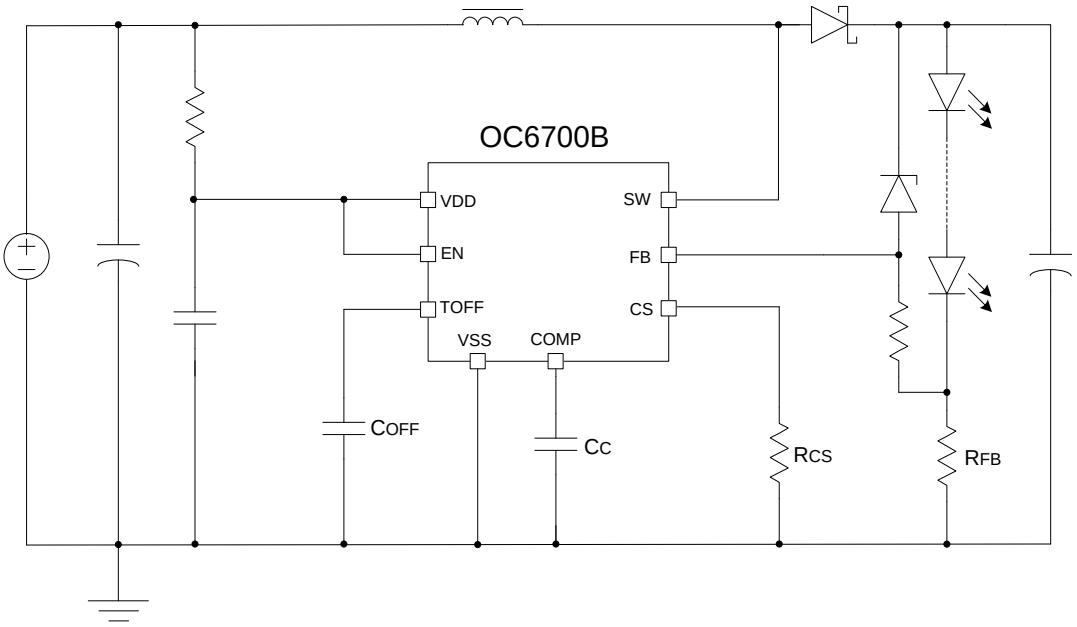
典型应用电路图